**ТЕХКАРТА**

**KLUDI LOGO**

BASIC DUAL SHOWER SYSTEM с термостатом

**№ артикула:**
68 094 05-00

**Поверхность:**
хром

**Описание продукта:**
ступенчатая регулировка кронштейна по горизонтали
в диапазоне 360°, 6 положений (шаг - 60°)
держатель для душа с регулировкой по вертикали
и горизонтали
настенный монтаж
рукоятка выбора температуры с ограничителем
горячей воды при 38°C
керамический запорный вентиль 90°/90°
отвод для душа G 1/2
управление потоком с помощью поворотного вентиля
душевая лейка: поворотный вентиль вперед верхний
душ: поворотный вентиль назад
прокладка с сеточкой
клапан защиты от обратного потока
душевой шланг KLUDI SUPARAFLEX SILVER
61 072 05-00 G 1/2 x G 1/2 x 1600 мм
верхний душ KLUDI A-QA Ø 200 мм с шаровым
шарниром
расход воды 16 л/мин при давлении 3 бара
душевая лейка KLUDI LOGO 1S DN 15 68 100 05-00
расход воды 21 л/мин при давлении 3 бара
с крепежным набором

ФОТО

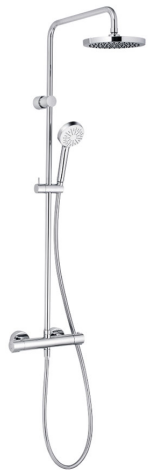

РАЗМЕРЫ

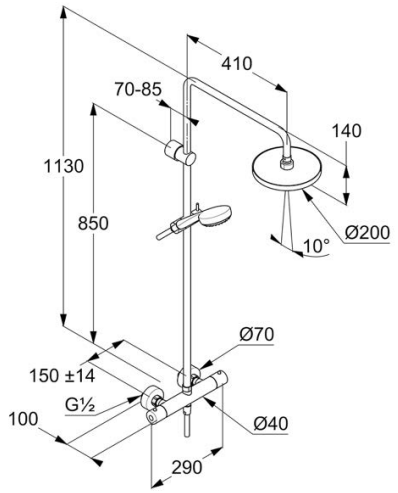

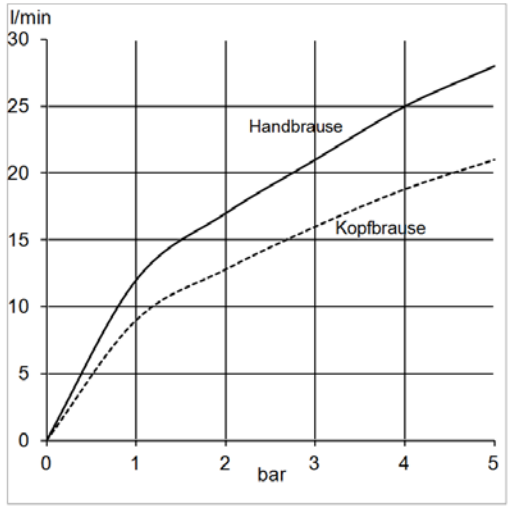
ГРАФИК РАСХОДА ВОДЫ